META META PURE Waschtisch-Einhandbatterie mit Ablaufgarnitur - Chrom

33 510 665

- Ausladung 123 mm
- progressive Kartusche
- schwenkbarer Auslauf 360°
- runder luftangereicherter Strahl
- Armaturenhöhe 272 mm
- Höhe bis Luftsprudler 202 mm
- Bohrungsdurchmesser 35 mm
- 2x Druckschlauch M 8 x 1 eingeschraubt, dichtheitsgeprüft
- Durchfluss max. 5,7 l/min
- bleifrei
- Dieses Produkt leistet einen Beitrag zur Erfüllung der Vorgaben von nachhaltigen Gebäudezertifizierungen, z.B. LEED®, BREEAM®, DGNB

Nur für Becken mit Überlauf geeignet.

META META PURE Waschtisch-Einhandbatterie mit Ablaufgarnitur - Chrom

33 510 665

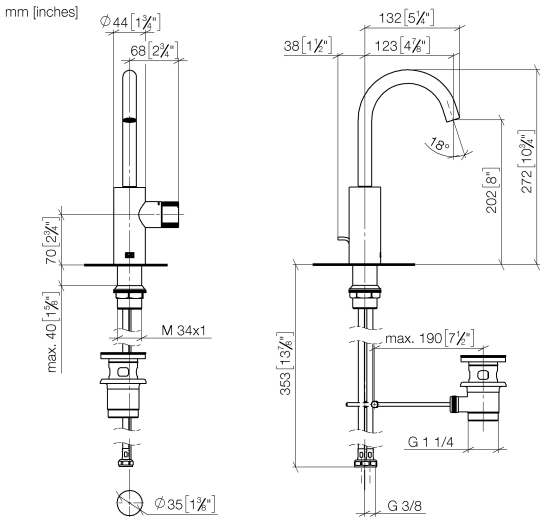

Durchflussdiagramm

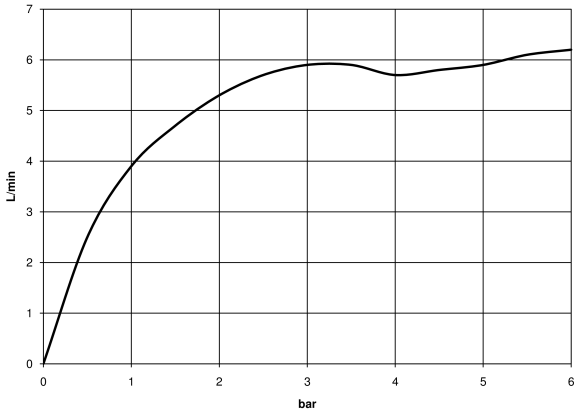

Zertifikate

LGA_29708. WRAS_2004019.

META META PURE Waschtisch-Einhandbatterie mit Ablaufgarnitur - Chrom

33 510 665

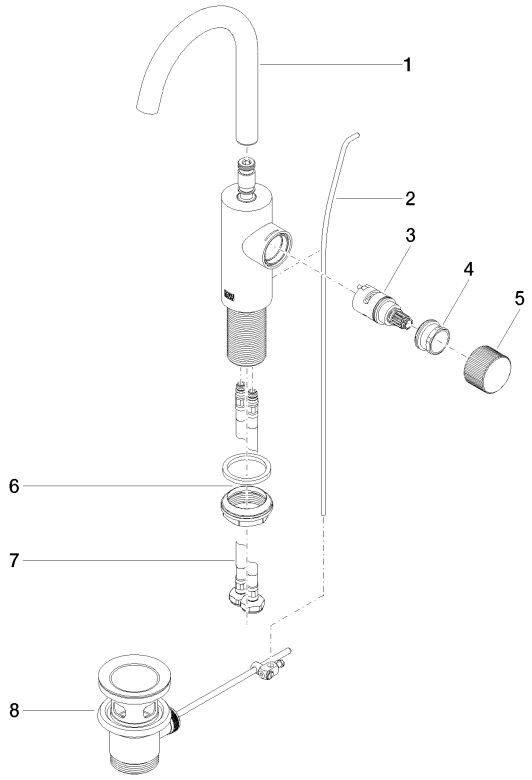

Ersatzteilstückliste

Nr.	Artikelnummer	Benennung	Verbaumenge	Lieferzeit
1	90 28 22 321 00-00	Auslauf	1	10
2	09 31 09 110-00	Zugstange	1	10
3	90 90 03 169 00 90	Oberteil	1	2
4	09 24 04 528 90	Mutter	1	60
5	09 20 66 011-00	Griff	1	10
6	04 23 10 044 07 90	Befestigungssatz	1	2
7	04 30 04 100 00 90	Schlauch	2	2
8	90 11 01 001 00-00	Ablaufgarnitur	1	10